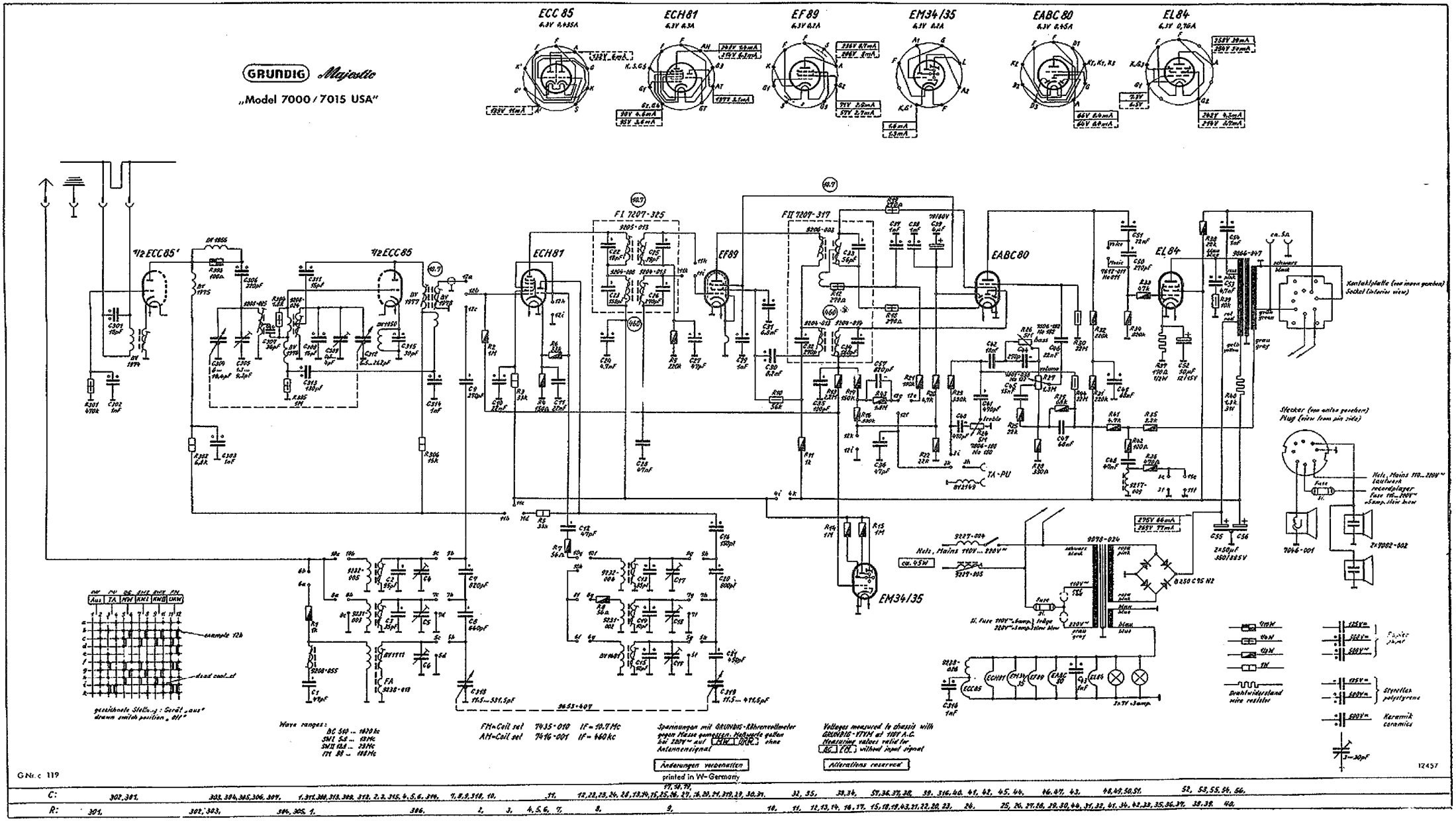
GRUNDIG Majestic
„Model 7000 / 7015 USA"
ECC 85
ECH81
EF89
EM34/35
EABC 80
EL84
1/2 ECC85'
1/2 ECC85
ECH81
EF89
EABC80
EL84
EM34/35
Kontaktplatte (von innen gesehen)
Socket (interior view)
Stecker (von unten gesehen)
Plug (view from pin side)
Wave ranges:
FM=Coil set 7435-010 IF=10.7 Mc
AM=Coil set 7416-001 IF=460 kc
Spannungen mit GRUNDIG-Röhrenvoltmeter gegen Masse gemessen. Netzwerte gelten bei 220V~ auf MW DKR ohne Antennensignal
Voltages measured to chassis with GRUNDIG-VTVM at 110V A.C. Measuring values valid for BC FM without input signal
Änderungen vorbehalten
Alterations reserved
printed in W-Germany
12457
G.Nr. c 119
C:
R: